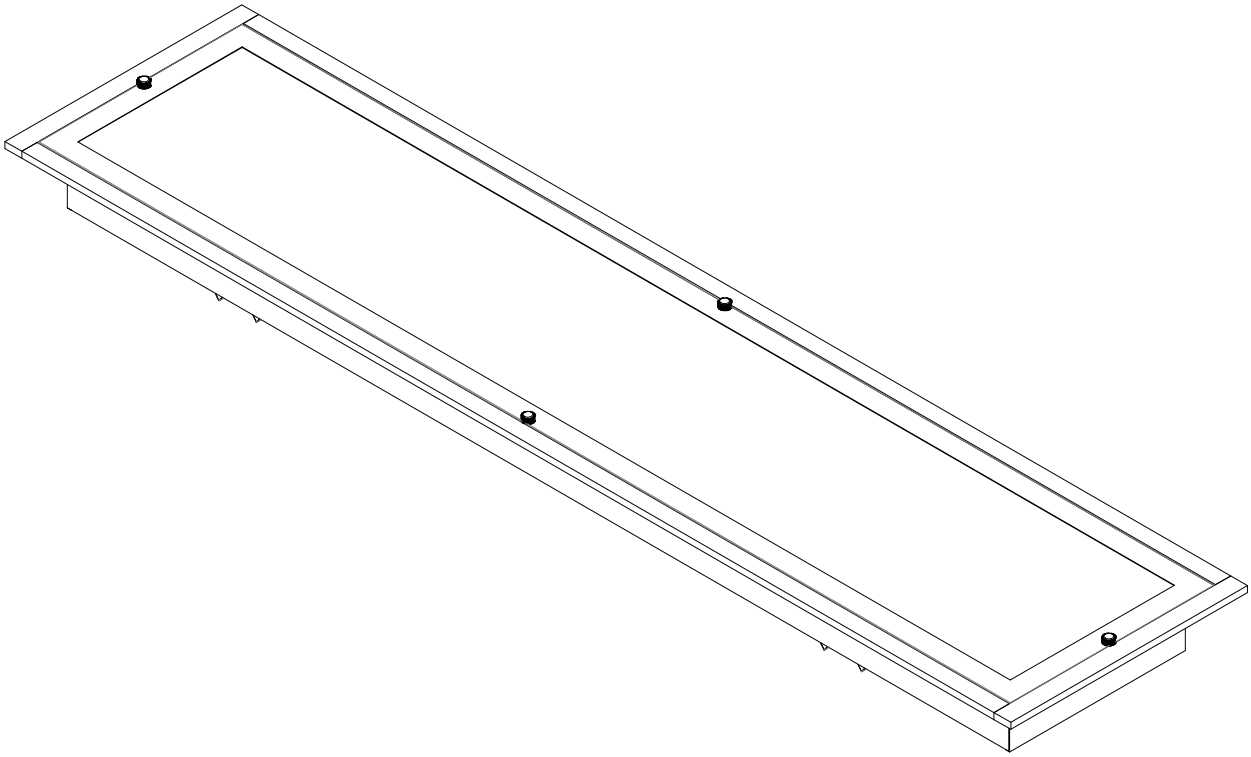

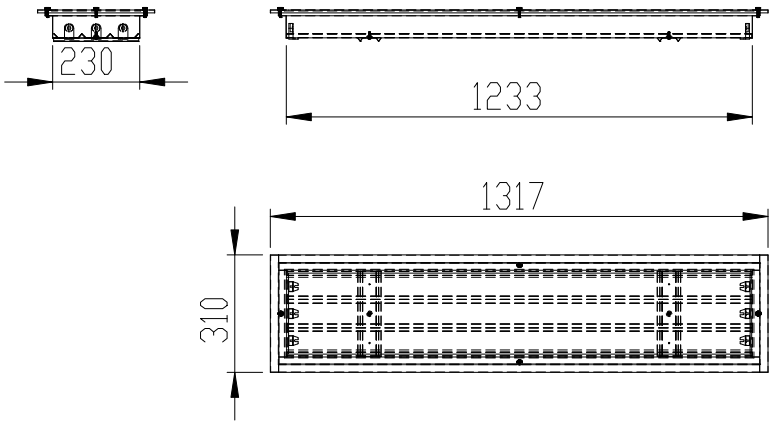

PEÇA	DENOMINAÇÕES E ESPECIFICAÇÕES	QTD.	MATERIAL E DIMENÇÕES

Prolumi luminárias

TITULO

PL 354

PROJETISTA: DANIEL SILVA FRANÇA

UNIDADE: MM

PROJEÇÃO

ESCALA: 1 : 20

DATA: 26/04/2010